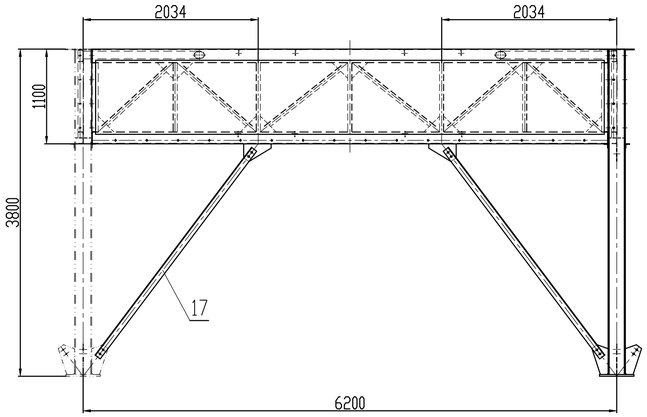

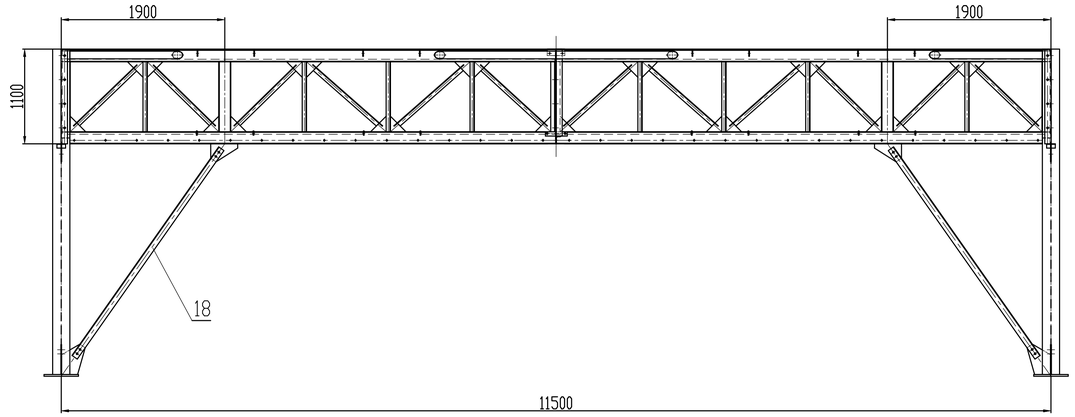

I
放大图

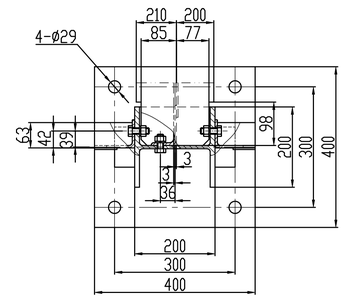

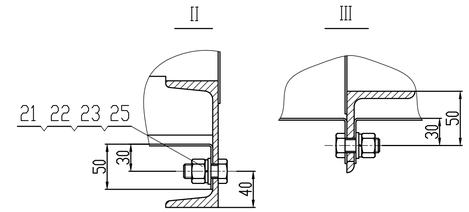

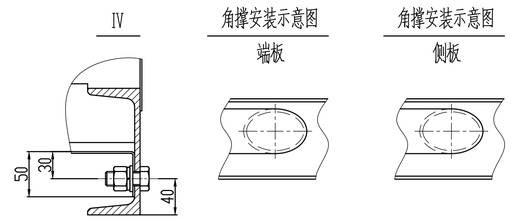

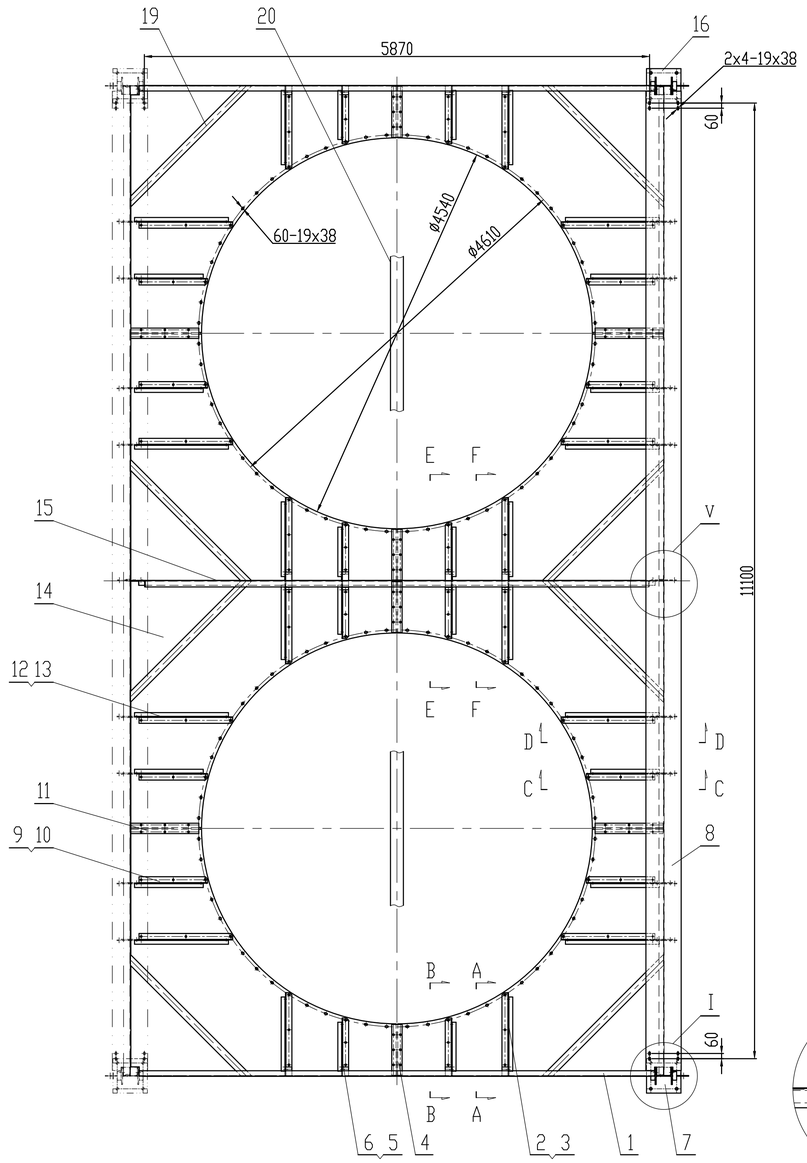

A-A

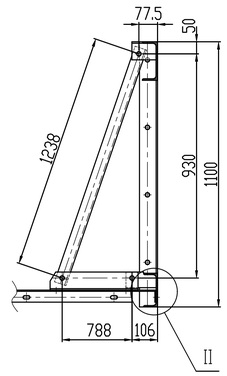

E-E

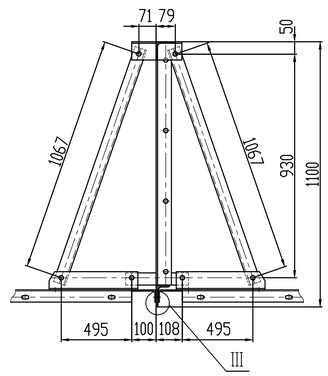

F-F

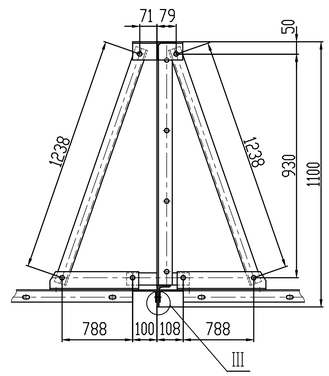

B-B

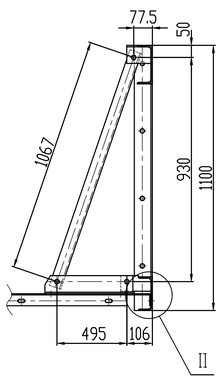

C-C

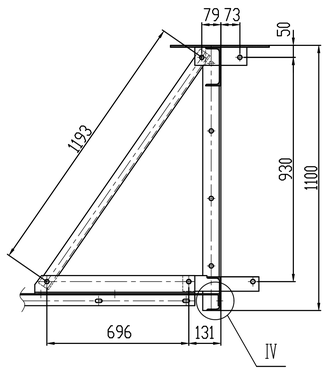

D-D

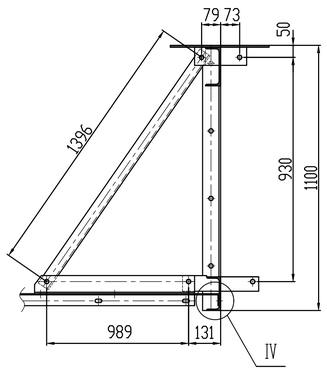

V
放大图

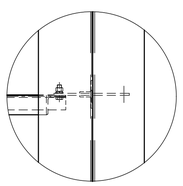

管束侧梁密封

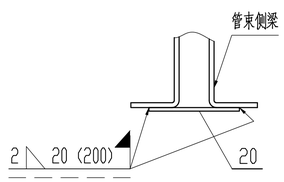

技术要求

1. 空冷式换热器构架按NB/T47007-2010《空冷式热交换器》进行制造、检验、验收，钢结构还应符合GB50205-2001《钢结构工程施工质量验收规范》的规定。
2. 在零部件内侧明显处用大红色作标记，代号为位号+ 序号+ 名称。
3. 构架制作完毕后除锈；油漆、运输按 JB/T4711-2003《压力容器涂敷与运输、包装》执行。
4. 构架的零部件在装卸、运输和吊（安）装时，应采取有效措施，确保结构的稳定，并防止变形。
5. 组装后立柱的高度相差不得超过4mm。
6. 侧板、端板、中间端板与立柱连接后，水平面对角线偏差不大于4mm。
7. 侧板、端板、中间端板与立柱的垂直度不大于5mm。
8. 角撑现场焊接，挡风板现场点焊于两管束之间。
9. 构架采用螺栓连接，现场安装时先将所有紧固件松连接，待构架整体全部安装完毕后再将所有紧固件紧固牢固，不得松动。
10. 构架检修时应定期对紧固件进行检查，确保其可靠连接，不松动。
11. 构架应根据实际情况定期补刷防锈漆。

序号	代号	名称	材料	数量	
25	GB/T96.2-2002	大垫圈 16	Q235B	90	顶板与端板、侧板、中间端板连接用
24	GB/T1230-1991	平垫 16	Q235B	320	圆孔用连接用，总图中件号未标注
23	GB/T7244-1987	垫圈 16	65Mn	410	
22	GB/T1229-1991	螺母 M16	Q235B	410	
21	GB/T1228-1991	螺栓 M16x50	Q235B	410	
20		挡风板	Q235B	2	5750x150
19		角撑	Q235B	8	L=1988
18	JP12x6.2K-18-00	斜撑II L75x75x6	组合件	2	L=2962
17	JP12x6.2K-17-00	斜撑I L75x75x6	组合件	4	L=3020
16	JP12x6.2K-16-00	立柱II	组合件	1	
15	JP12x6.2K-15-00	中间端板	组合件	1	
14	JP12x6.2K-14-00	顶板	组合件	2组	
13	JP12x6.2K-13	斜撑 L50x50x6	Q235B	8	
12	JP12x6.2K-12	支撑角钢 L75x75x6	Q235B	8	
11	JP12x6.2K-11	连接板 t=5	Q235B	4	790x120
10	JP12x6.2K-10	斜撑 L50x50x6	Q235B	8	
9	JP12x6.2K-09	支撑角钢 L75x75x6	Q235B	8	
8	JP12x6.2K-08-00	侧板	组合件	1	
7	JP12x6.2K-07-00	立柱I	组合件	1	
6	JP12x6.2K-06	斜撑 L50x50x6	Q235B	8	
5	JP12x6.2K-05	支撑角钢 L75x75x6	Q235B	8	
4	JP12x6.2K-04	连接板 t=5	Q235B	4	590x120
3	JP12x6.2K-03	斜撑 L50x50x6	Q235B	8	
2	JP12x6.2K-02	支撑角钢 L75x75x6	Q235B	8	
1	JP12x6.2K-01-00	端板	组合件	2	

标记	处数	更改文件号	签字	日期	空冷器构架 GJP12x6.2K-45/2F	JP12x6.2K-00-00
设计						图样标记 S / 图幅 A1 / 重量 Kg / 比例 1:35
绘图						
校对						共 张 第 张
审核					总图	西安大秦化工机械股份有限公司
标准化						
审定			日期			